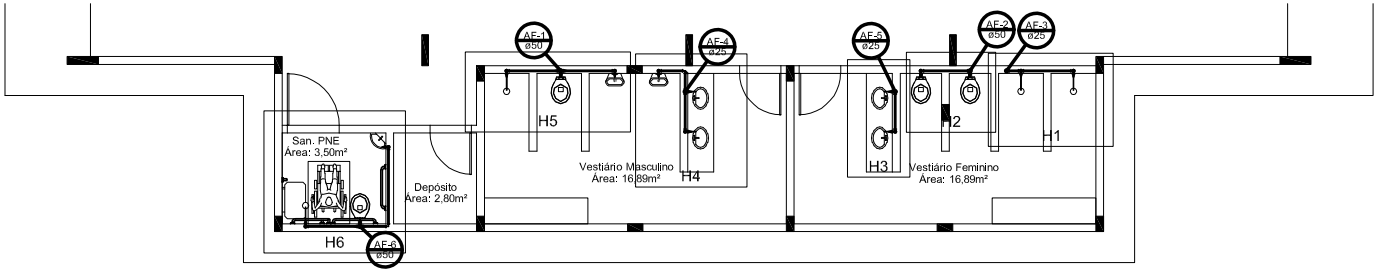


PLANTA BAIXA
escala 1:50

| Lista de Materiais | |
|---|---|
| **Aparelhos** | |
| Chuveiro | |
| 20mm x 1/2" | 4 pç |
| Válvula de Descarga Descontínua | |
| 1/2" | 2 pç |
| Torneira de lavatório | |
| 25 mm - 1/2" | 5 pç |
| Vaso Sanitário p/ Válvula de Descarga de 1 1/2" | |
| Branco - 1 1/2" | 4 pç |
| **Metais** | |
| Registro de gaveta bruto ABNT | |
| 1 1/2" | 3 pç |
| 3/4" | 3 pç |
| Registro de pressão c/ canopla cromada | |
| 3/4" | 4 pç |
| Válvula de descarga sabia pressão | |
| 1 1/2" | 4 pç |
| **Metais Pressurizadas** | |
| Pressurizadas - HDPE cromado | |
| 1/2" | 2 pç |
| **PVC Acessórios** | |
| Bolsa de ligação p/ vaso sanitário | |
| 1 1/2" | 4 pç |
| Engate flexível plástico | |
| 1/2" - 30cm | 5 pç |
| Tubo de descarga PVC | |
| 38 mm | 4 pç |
| Tubo de ligação plástico cromado c/ canopla p/ vaso fixo | |
| 1/2" | 4 pç |
| **PVC Esgoto Predial** | |
| Luva soldável c/ rosca | |
| 25 mm x 3/4" | 4 pç |
| **PVC Água Predial** | |
| Adaptador curto - flanges - bucha - anel - regulável | |
| 25 mm - 3/4" | 10 pç |
| 50 mm - 1 1/2" | 10 pç |
| Joelho 90° soldável | |
| 25 mm | 11 pç |
| 50 mm | 1 pç |
| Tubos | |
| 25 mm | 20,23 m |
| 50 mm | 6,31 m |
| Tê 90 soldável | |
| 25 mm | 4 pç |
| 50 mm | 1 pç |
| Tê de redução 90 soldável | |
| 25 mm x 25 mm | 4 pç |
| **PVC Esgoto Predial Quente/Gelado** | |
| Joelho de redução 90° soldável com bucha de latão | |
| 25 mm - 1/2" | 11 pç |

Legenda

- Registro bruto gaveta ABNT c/PVC soldável - RG
- Registro de Pressão com PVC soldável - RP
- Válvula de descarga c/PVC soldável - VD

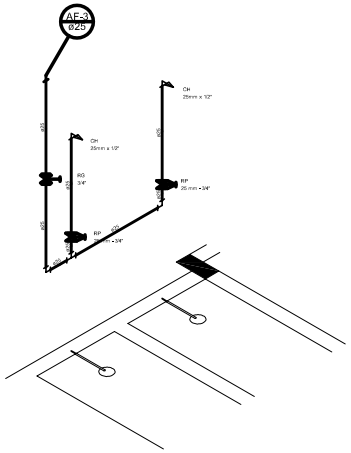


Detalhe H1
escala 1:25

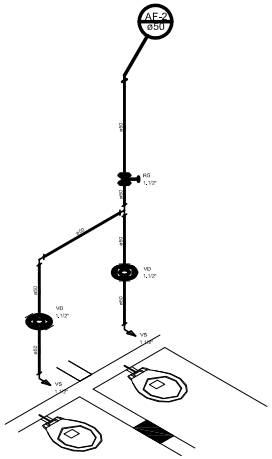


Detalhe H2
escala 1:25

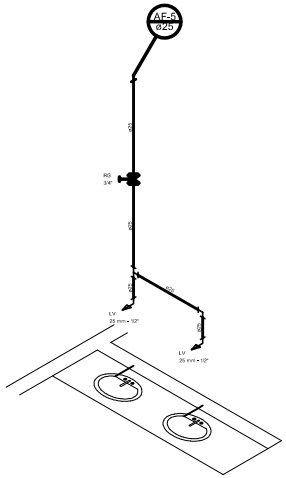


Detalhe H3
escala 1:25

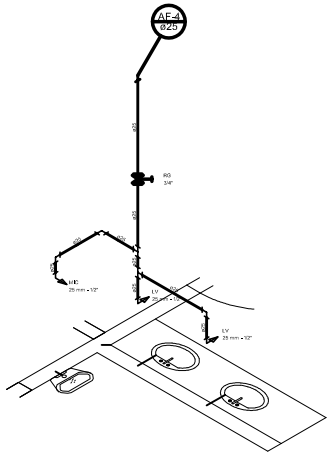


Detalhe H4
escala 1:25

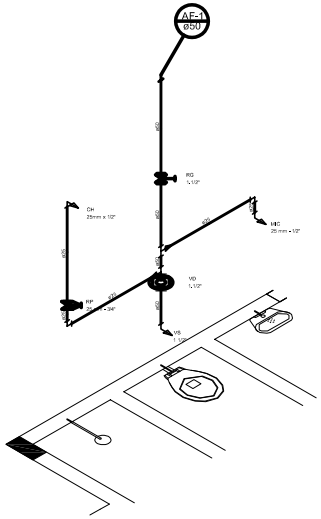


Detalhe H5
escala 1:25

PREFEITURA MUNICIPAL
São João da Ponte

PROJETO HIDROSSANITÁRIO DA QUADRA
NO DISTRITO DE SANTO ANTONIO DA BOA VISTA

MUNICÍPIO – UF: SÃO JOÃO DA PONTE – MG

PROPRIETÁRIO: MUNICIPIO DE SÃO JOÃO DA PONTE

ENDEREÇO: DISTRITO DE SANTO ANTONIO DA BOA VISTA

PROPRIETÁRIO:PREFEITURA DE SÃO JOÃO DA PONTE

ENGENHEIRO CIVIL ALISSON GUSMÃO CORDEIRO CREA: 167.936/D

| PROJETO HIDROSSANITÁRIO | ESCALA: | HID<br>PRANCHA<br>01/02 |
|---|---|---|